二次顶出

编号：**AS-..L**

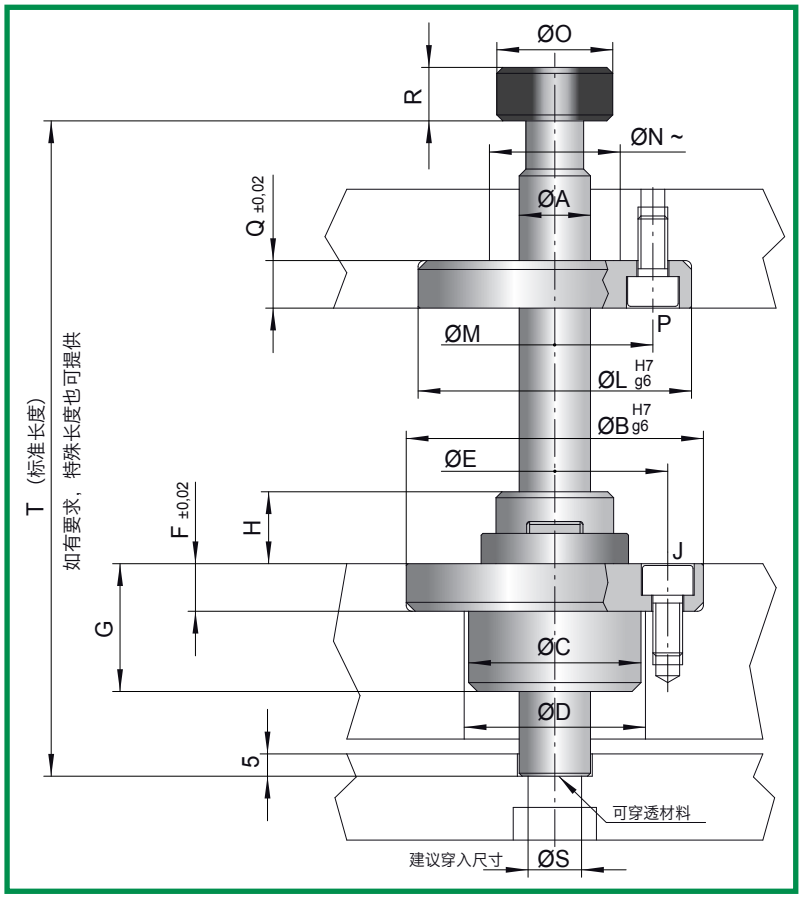

编号	A	B	C	D	E	F	G	H	J	L	M	N	O	P	Q	R	S	T
AS-12L	12	50	29	29,5	38	8	21,5	12	M5-n°4	46	33	22	19,5	M5-n°4	8	9	M8	200
AS-16L	16	70	41	41,5	52	13	28	17	M8-n°4	70	52	33	29	M8-n°4	13	12	M10	200
AS-32	32	125	82	82,5	101	25	50	38,5	M10-n°6	125	101	50	45	M10-n°6	25	29	M16	500

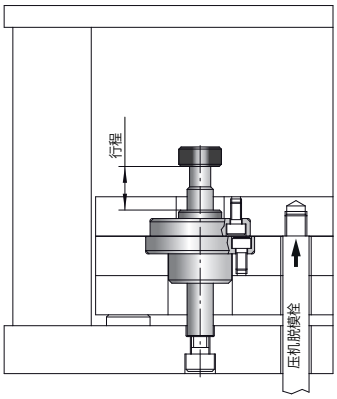

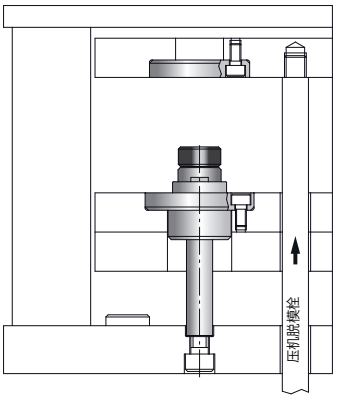

特点

1. 使用简便;
2. 功能多样;
3. 松开后可阻止板的移动;
4. 行程不受限制.

根据要求提供特殊的长度.

如果在使用上有任何不确定性，请咨询制造商.

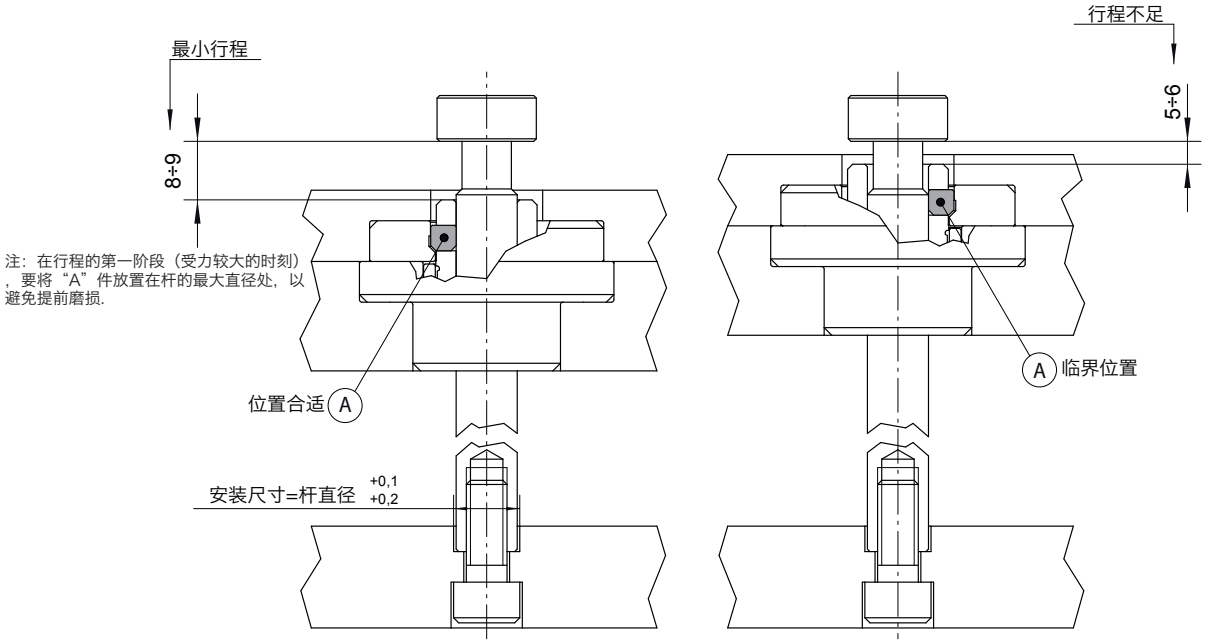
最小行程
8÷9
注：在行程的第一阶段（受力较大的时刻），要将“A”件放置在杆的最大直径处，以避免提前磨损.
位置合适 A
安装尺寸=杆直径 +0,1 +0,2
行程不足
5÷6
A 临界位置

使用示例

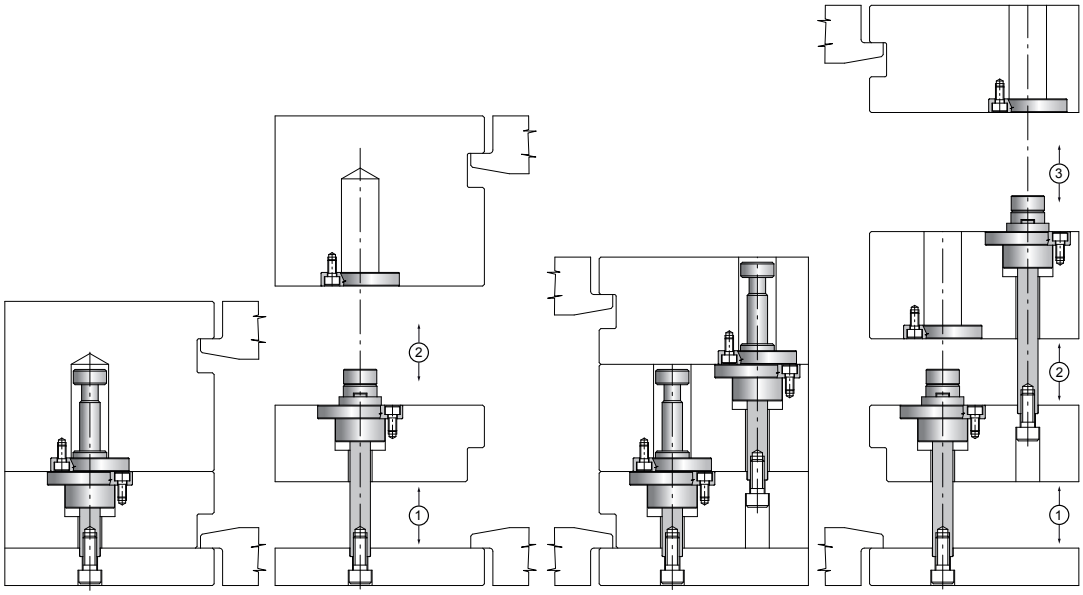
1
2
3

特殊应用

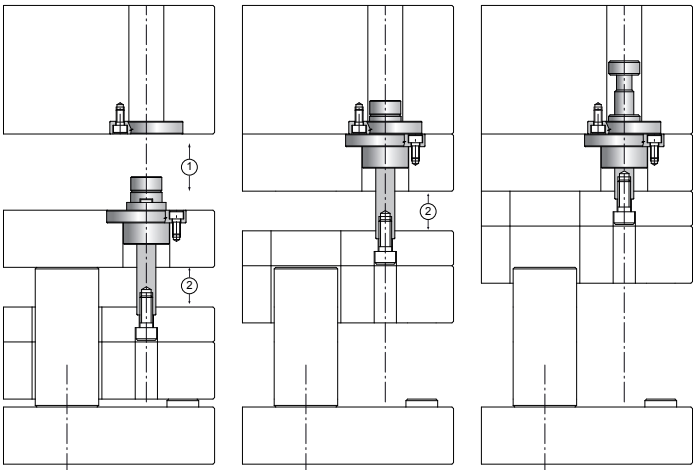
1
2