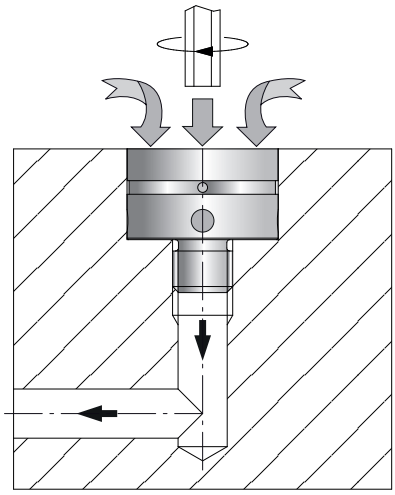

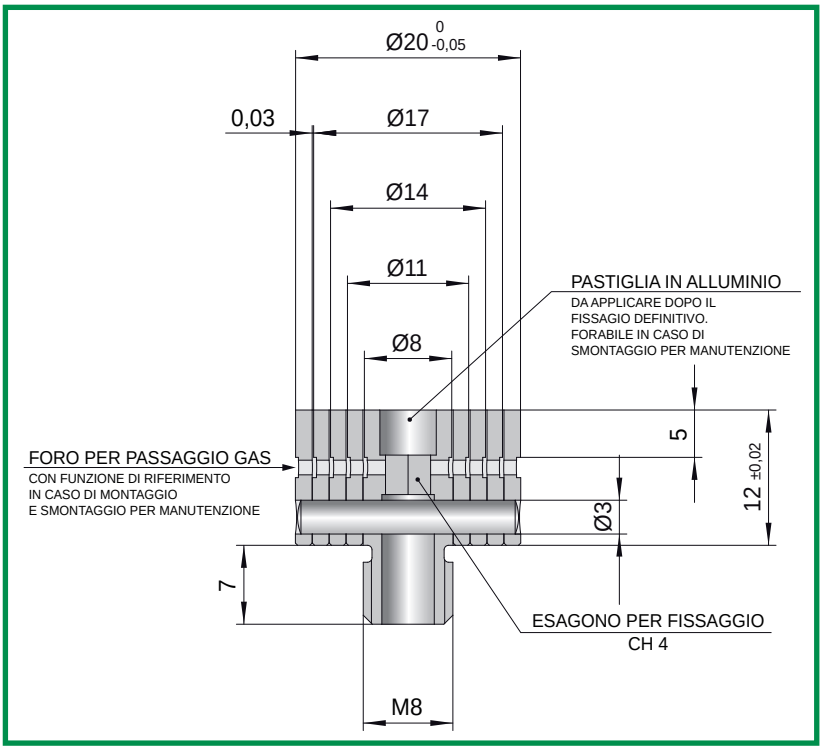

COD.: **ISG-20**

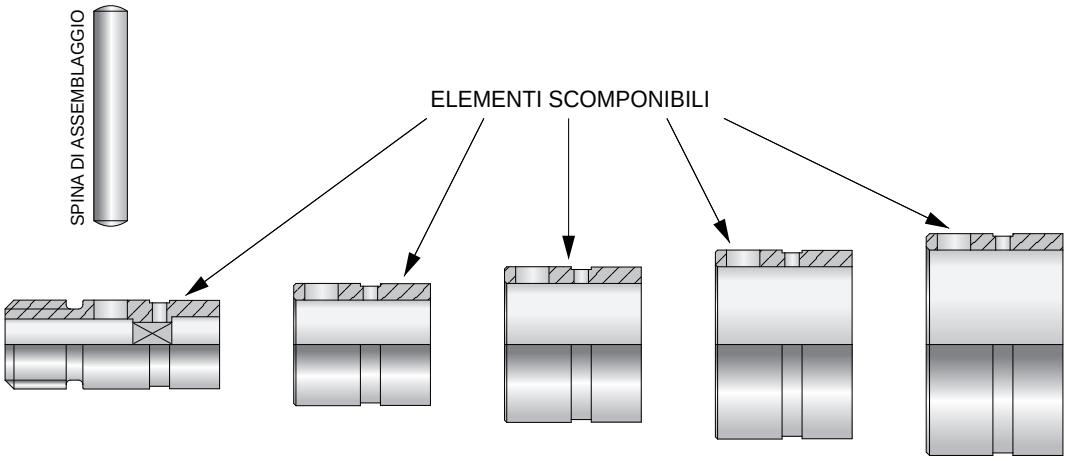

CARATTERISTICHE

1) INOSSIDABILITÁ;
2) POSSIBILITÁ DI MONTAGGIO E SMONTAGGIO ANTERIORE;
3) FACILITÁ DI MANUTENZIONE (perchè completamente scomponibile);
4) POSSIBILITÁ DI MODIFICARE IL DIAMETRO ESTERNO (togliendo degli elementi);
5) POSSIBILITÁ DI SAGOMARE L'INSERTO.
6) PASSAGGIO GAS DI 0,03 mm FRA OGNI ELEMENTO.